AgriMetal

# CATALOGUE DE PIÈCES

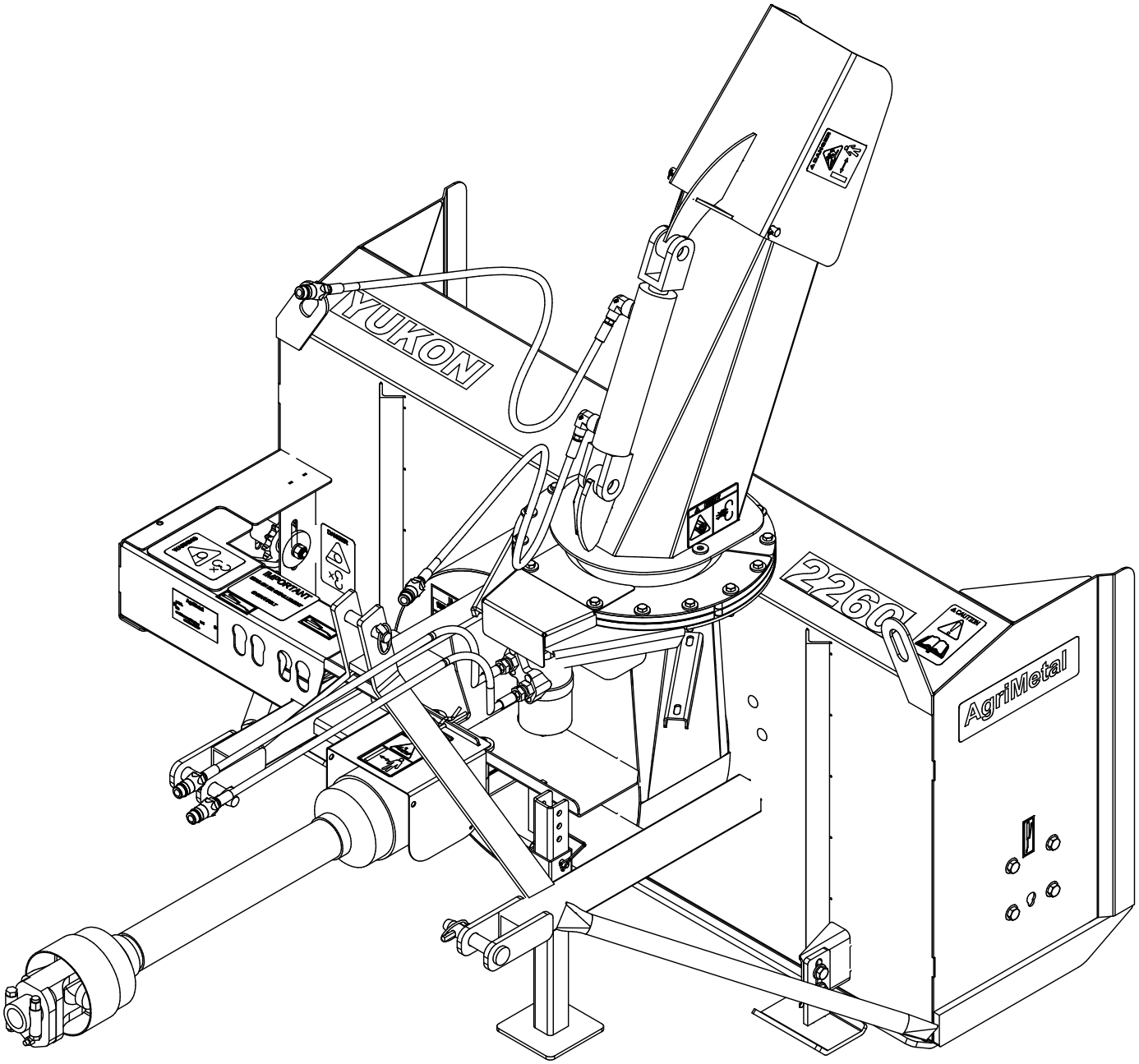


# Y 2260

| 86-57-0020 | | | |
|---|---|---|---|
| # | # DE PIÈCE | QTÉ | TITRE |
| 1 | 86-57-0010 | 1 | REGROUP. CHASSIS "INCL. AUTOCOLLANT" |
| 2 | 80-50-0093 | 1 | BÉQUILLE |
| 3 | 85-20-0025 | 2 | TIGE D'ATTACHE (CATÉGORIE I) |
| 4 | 86-20-0020 | 1 | TIGE (CATÉGORIE.I) |
| 5 | NC01-69-1100 | 3 | GOUPILLE À ANNEAU 3/8" DIA. X 1 3/4" LG |
| 6 | 25-55-0710 | 1 | PLAQUE DE NO. DE SERIE |
| 7 | NC01-69-1306 | 1 | GOUP. VERROUIL. RECT. 3/8"DI.X2 1/2"X2 3/8"GRIX1 1/2"H AC. Z |

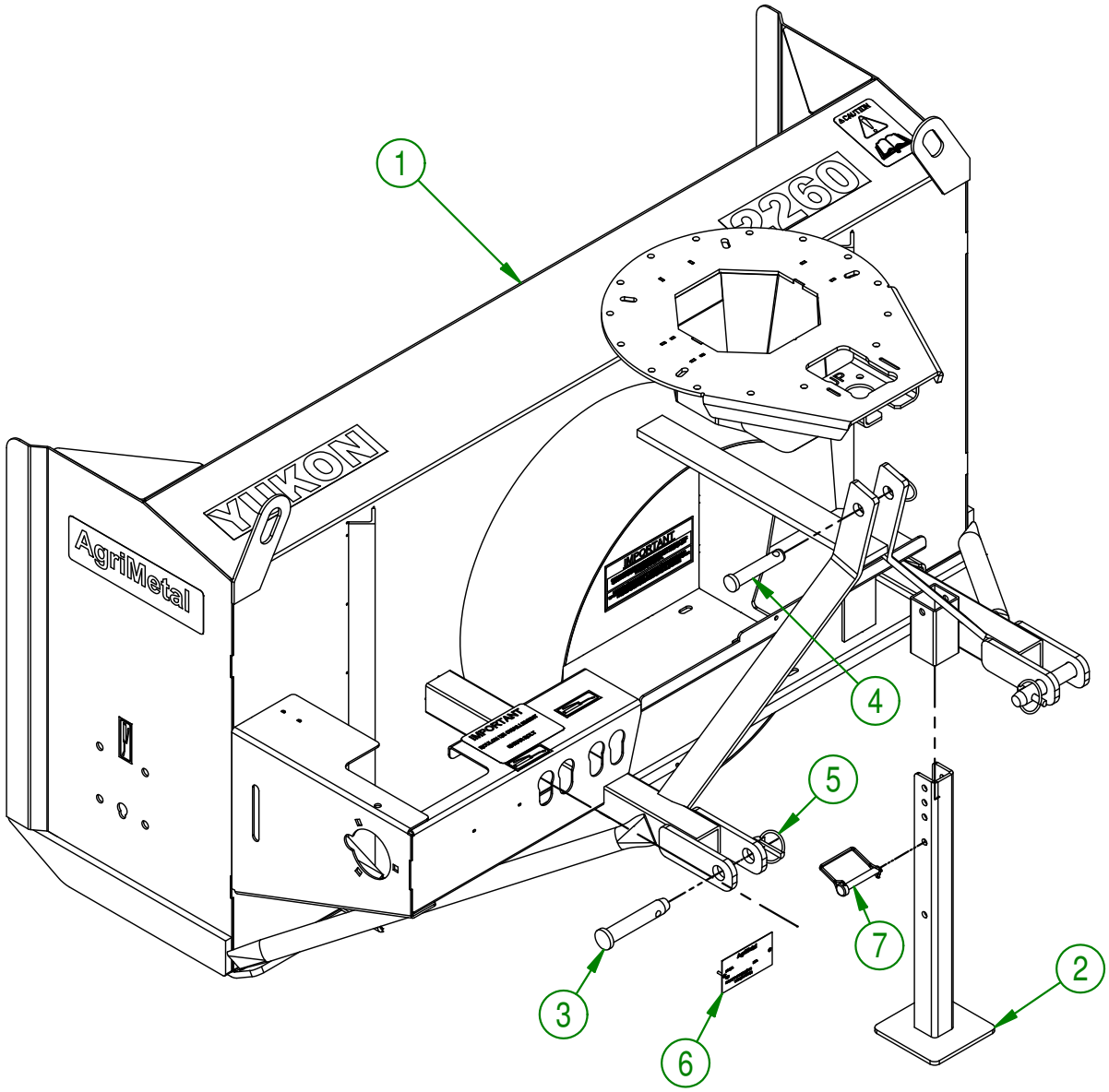


| AGRIMETAL | | |
|---|---|---|
| REGROUPEMENT CHASSIS | | |
| CREATION : 07/03/17<br>REVISION : 21/03/19 | ASSEMBLY : **86-57-0020** | |
| | AUTHOR : J.KABWE | Page 1 de 22 |

86-57-0035

| # | # DE PIÈCE | QTÉ | TITRE |
|---|---|---|---|
| 1* | 85-55-0035 | 1 | BOITE ENGRENAGE T281A(281.875)W/SLEEVE 267.7002 1 3/8 |
| 2 | 82-34-0030 | 1 | TRANSMISSION À CARDAN T40 |
| 3 | NC01-25-0132 | 4 | BOULON HEX.GR5 NC ZINC 3/8-16 X 5 1/2" LG. |
| 4 | 85-04-0165 | 8 | RONDELLE PLATE |
| 5 | NC01-93-0011 | 4 | ÉCROUS HEX.BLOC.ACIER NC ZINC 3/8-16 |
| 6 | 86-41-0001 | 1 | CLAVETTE DE PROPULSEUR |
| 7 | 85-57-0400 | 1 | MANUEL D'OPÉRATION |

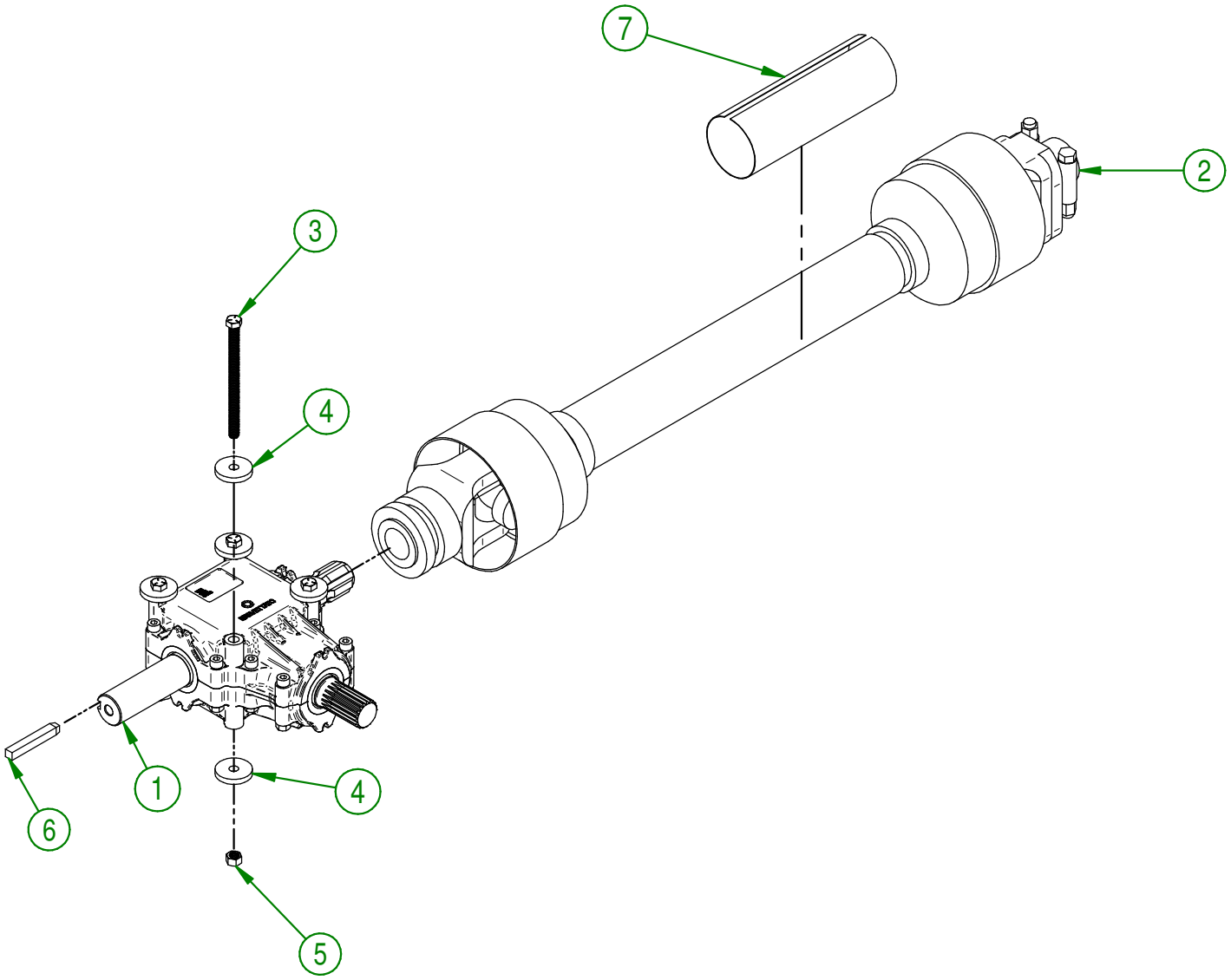


**AGRIMETAL**

REGROUPEMENT BOITE D'ENGRENAGE

CREATION : 27/04/17
REVISION : 13/03/19

ASSEMBLY : **86-57-0035**

AUTHOR : J.KABWE

\\SRVAGRI01\Dessins\Dessins production\86\86-57-0035.asm

86-57-0005

| # | # DE PIÈCE | QTÉ | TITRE |
|---|---|---|---|
| 1 | 86-50-0010 | 1 | PROPULSEUR |
| 2 | NC01-33-0116 | 1 | BOULON HEX.GR8 NC F.L. Z 3/8-16 X 1-1/2 |
| 3 | NC02-32-0012 | 1 | RONDELLE RESSORT ZINC 3/8" |
| 4 | NC02-44-0116 | 2 | VIS PRESSION 6 PANS 3/8-16 X 3/8 UNBRAKO |

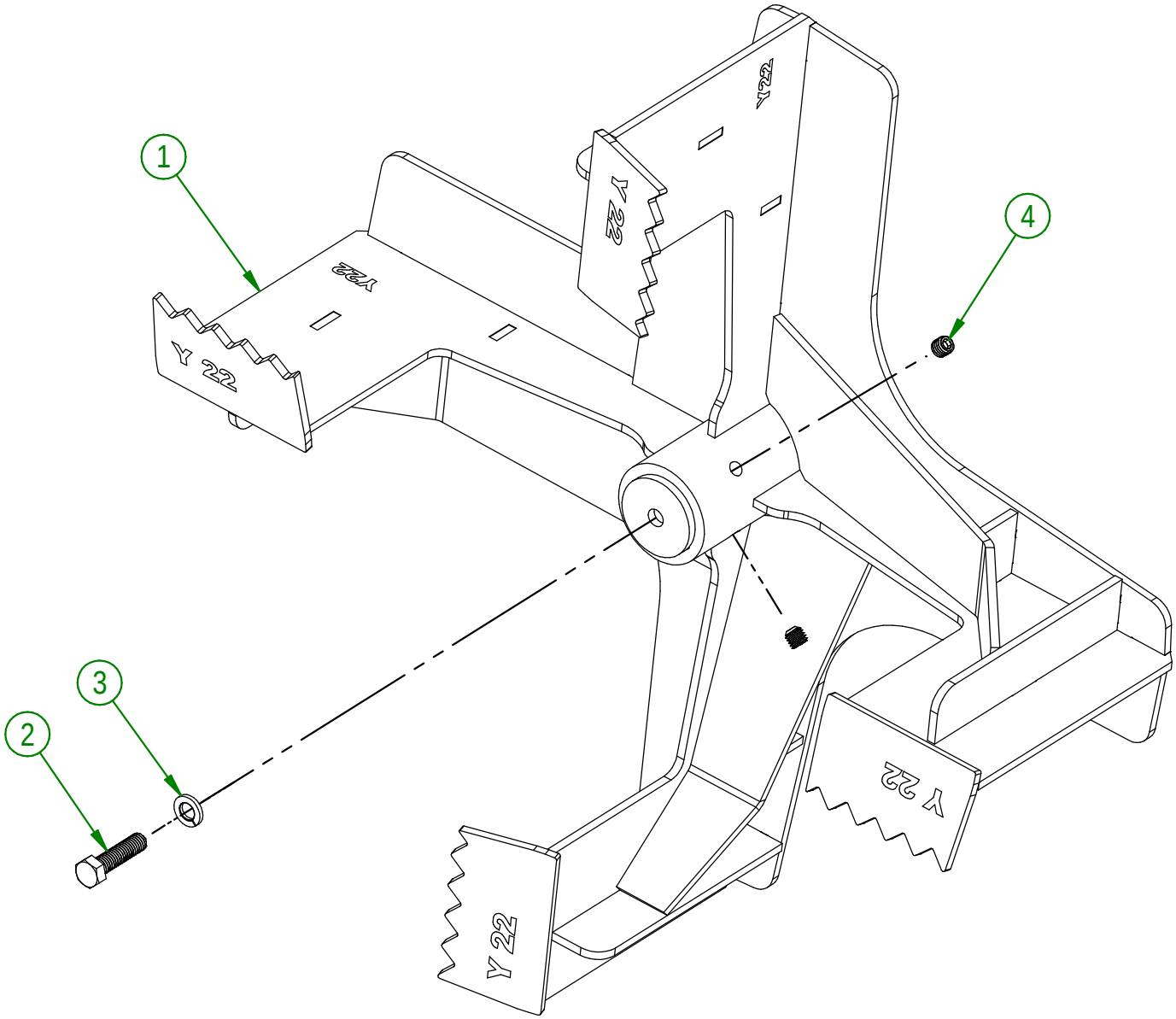


**AGRIMETAL**

REGROUPEMENT PROPULSEUR

CREATION : 28/02/17
REVISION : 17/02/22

ASSEMBLY : **86-57-0005**

AUTHOR : F.HÉLIE

\\SRVAGRI01\Dessins\Dessins production\86\86-57-0005.asm

85-57-0050

| # | # DE PIÈCE | QTÉ | TITRE |
|---|---|---|---|
| 1 | 85-04-0060 | 1 | PORTE DU PROPULSEUR |
| 2 | NC01-04-0107 | 3 | BOULON CARR. GR2 NC ZINC 3/8-16 X 3/4" LG |
| 3 | NC02-32-0012 | 3 | RONDELLE RESSORT ZINC 3/8" |
| 4 | NC02-07-0018 | 3 | ÉCROU HEX. NC ZINC 3/8-16 |

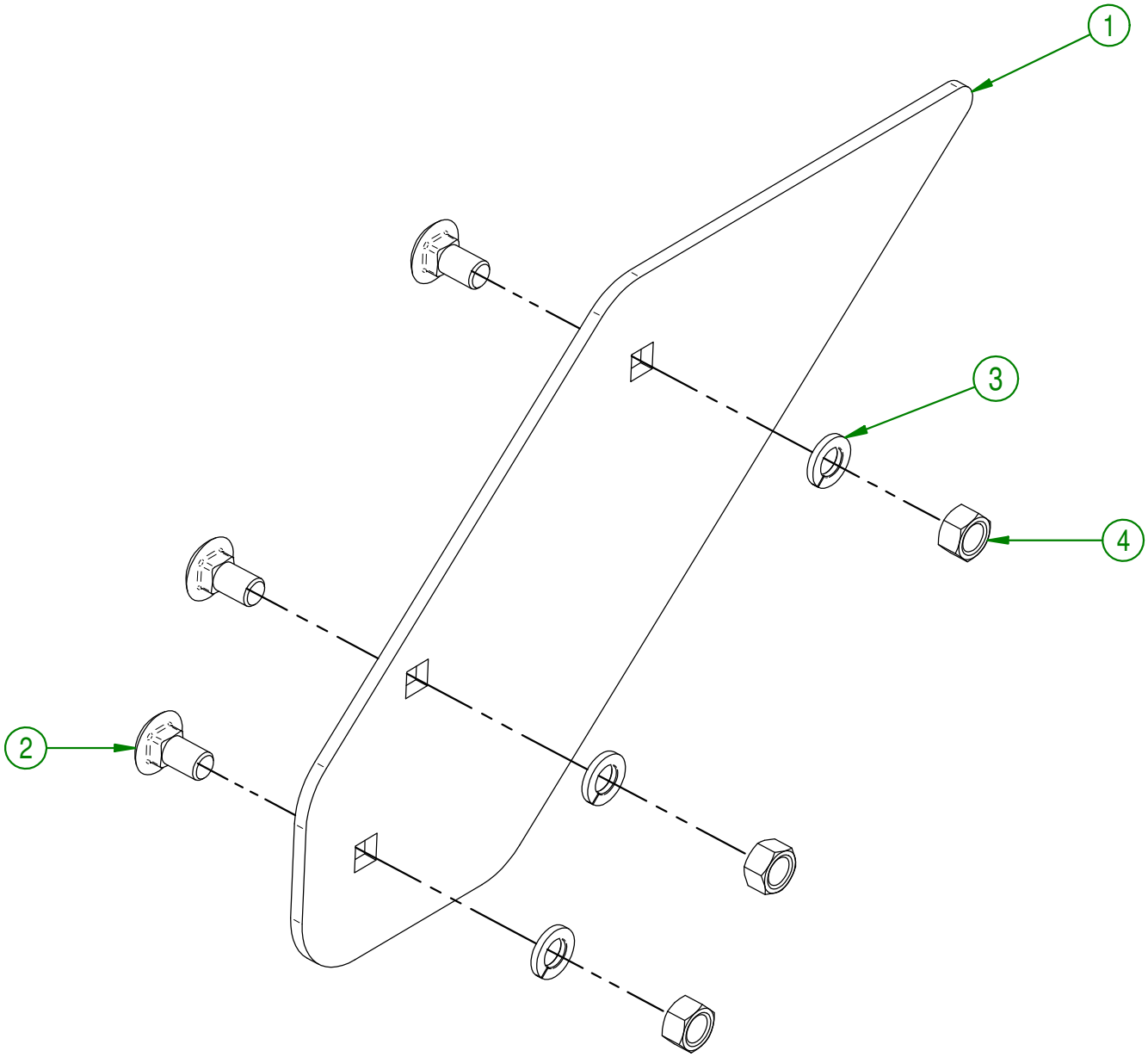


**AGRIMETAL**

REGROUP. PORTE DU PROPULSEUR

CREATION : 28/12/16
REVISION : 19/12/17

ASSEMBLY : **85-57-0050**

AUTHOR : J.KABWE



\\SRVAGRI01\Dessins\Dessins production\85\85-57-0050.asm

86-57-0055

| # | # DE PIÈCE | QTÉ | TITRE |
|---|---|---|---|
| 1 | 86-50-0015 | 1 | SPIRALE |
| 2 | NC14-75-0160 | 2 | PALIÉ APPLIQUÉ À 4 TROUS UCF 207-20 X 1 1/4" TROU |
| 3 | NC01-17-0250 | 4 | BOULON HEX. GR2 NC ZINC 1/2-13 X 1 3/4" |
| 4 | NC01-17-0249 | 4 | BOULON HEX. GR2 NC ZINC 1/2-13 X 1 1/2" |
| 5 | NC02-25-0011 | 8 | RONDELLE ACIER SAE ZINC 17/32 ID |
| 6 | NC02-32-0014 | 8 | RONDELLE RESSORT ZINC 1/2" |
| 7 | NC02-07-0020 | 8 | ÉCROU HEX. NC ZINC 1/2-13 |
| 8 | 80-01-1525 | 1 | CÂLE DE ROULEMENT DE VIS |
| 9 | NC14-55-0294 | 1 | PIGNON AC. 60A32H X 1 1/4"Ø + 4 Ø25/64 |
| 10 | NC01-94-0011 | 4 | ÉCROUS HEX.BLOC.ACIE.NF Z 3/8-24 |
| 11 | NC01-29-0116 | 4 | BOULON HEX.GR5 NF ZINC 3/8-24 X 1 1/2 |

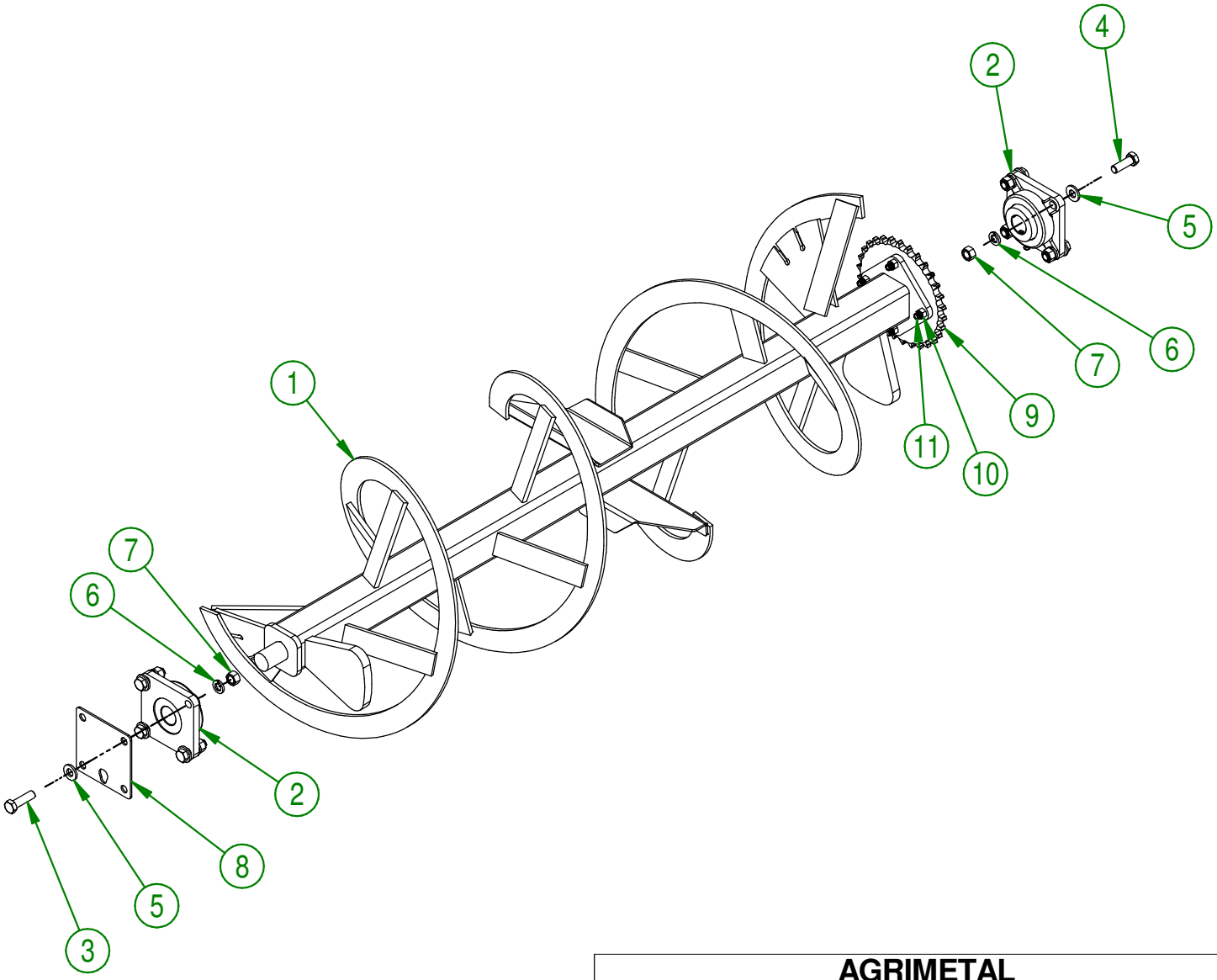


**AGRIMETAL**

REGROUPEMENT SPIRALE

CREATION : 03/03/17
REVISION : 23/11/21

ASSEMBLY : **86-57-0055**

AUTHOR : F.HÉLIE

\\SRVAGRI01\Dessins\Dessins production\86\86-57-0055.asm

86-57-0025

| # | # DE PIÈCE | QTÉ | TITRE |
|---|---|---|---|
| 1 | NC14-75-0094 | 1 | PALIER ACIER 3 TROU SEULEMENT F7 GRAISSEUR 4 13/16" OD |
| 2 | NC14-75-0093 | 1 | PALIER ACIER 3 TROU SEULEMENT F7 4 13/16" OD |
| 3 | NC14-75-0164 | 1 | ROULEMENT GRAISSABLE SB207-20 X 1 1/4" |
| 4 | 80-21-0025 | 1 | BAGUE D'ARBRE D'ENTRAINEMENT DE SPIRALE |
| 5 | NC14-55-0293 | 1 | PIGNON AC. 60B12H X 1 1/4" |
| 6 | 86-50-0030 | 1 | ARBRE D'ENTRAÎNEMENT DE SPIRALE |
| 7 | NC01-04-0109 | 3 | BOULON CARR. GR2 NC ZINC 3/8-16 X 1" |
| 8 | NC02-32-0012 | 3 | RONDELLE RESSORT ZINC 3/8" |
| 9 | NC02-07-0018 | 3 | ÉCROU HEX. NC ZINC 3/8-16 |
| 10 | NC01-17-0063 | 1 | BOULON HEX. GR2 NC ZINC 5/16-18 X 1 3/4" |
| 11 | NC01-93-0010 | 1 | ÉCROUX HEX.BLOC.ACIE.NC ZINC 5/16-18 |
| 12 | 85-04-0420 | 2 | RONDELLE |
| 13 | NC01-29-0261 | 1 | BOULON HEX. GR5 NF ZINC 1/2-20 X 4 1/2" |
| 14 | 85-21-0000 | 1 | BAGUE DE TENDEUR DE CHAÎNE |
| 15 | NC14-55-0295 | 1 | PIGNON AC. 60A12H X 99502H X 5/8" TROU SPÉCIAL |
| 16 | 85-21-0005 | 1 | BAGUE DE TENDEUR DE CHAINE |
| 17 | NC02-32-0014 | 1 | RONDELLE RESSORT ZINC 1/2" |
| 18 | NC02-10-0020 | 1 | ÉCROU HEX. NF ZINC 1/2-20 |
| 19 | 86-37-0000 | 1 | CHAINE # 60 HD 58" LG |
| 20 | NC01-69-0785 | 1 | GRAISSEUR HYDRAULIQUE 1/4-28 X DROIT |

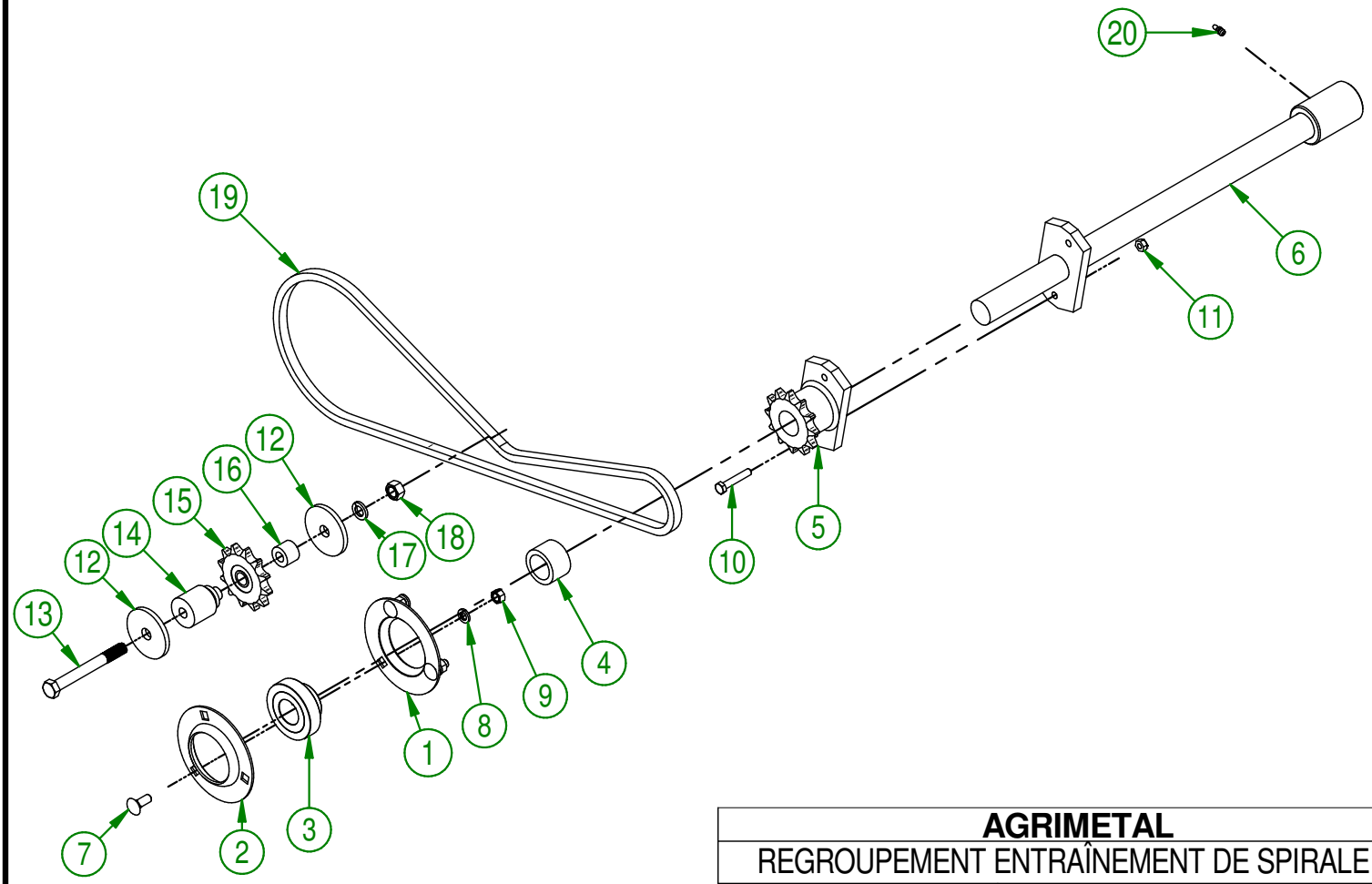


**AGRIMETAL**

REGROUPEMENT ENTRAÎNEMENT DE SPIRALE

CREATION : 07/03/17
REVISION : 02/06/21

ASSEMBLY : **86-57-0025**

AUTHOR : J.KABWE

\\SRVAGRI01\Dessins\Dessins production\86\86-57-0025.asm

85-57-0035

| # | # DE PIÈCE | QTÉ | TITRE |
|---|---|---|---|
| 1 | 85-57-0036 | 1 | REGROUP. PORTE D'ARBRE D'ENTRAINEMENT DE SPIRALE "INCL. |
| 2 | NC02-29-0028 | 1 | RONDELLE PLASTIQUE .813" OD X .406"ID X .062 EP |
| 3 | 01-01-2485 | 2 | RONDELLE PLATE 14 GA X 113/16" DE X 25/64" DI |
| 4 | NC01-17-0114 | 1 | BOULON HEX. GR2 NC ZINC 3/8-16 X 1" |
| 5 | NC01-96-0011 | 1 | ÉCROU HEX. BLOC NYLON. NC Z 3/8-16 |

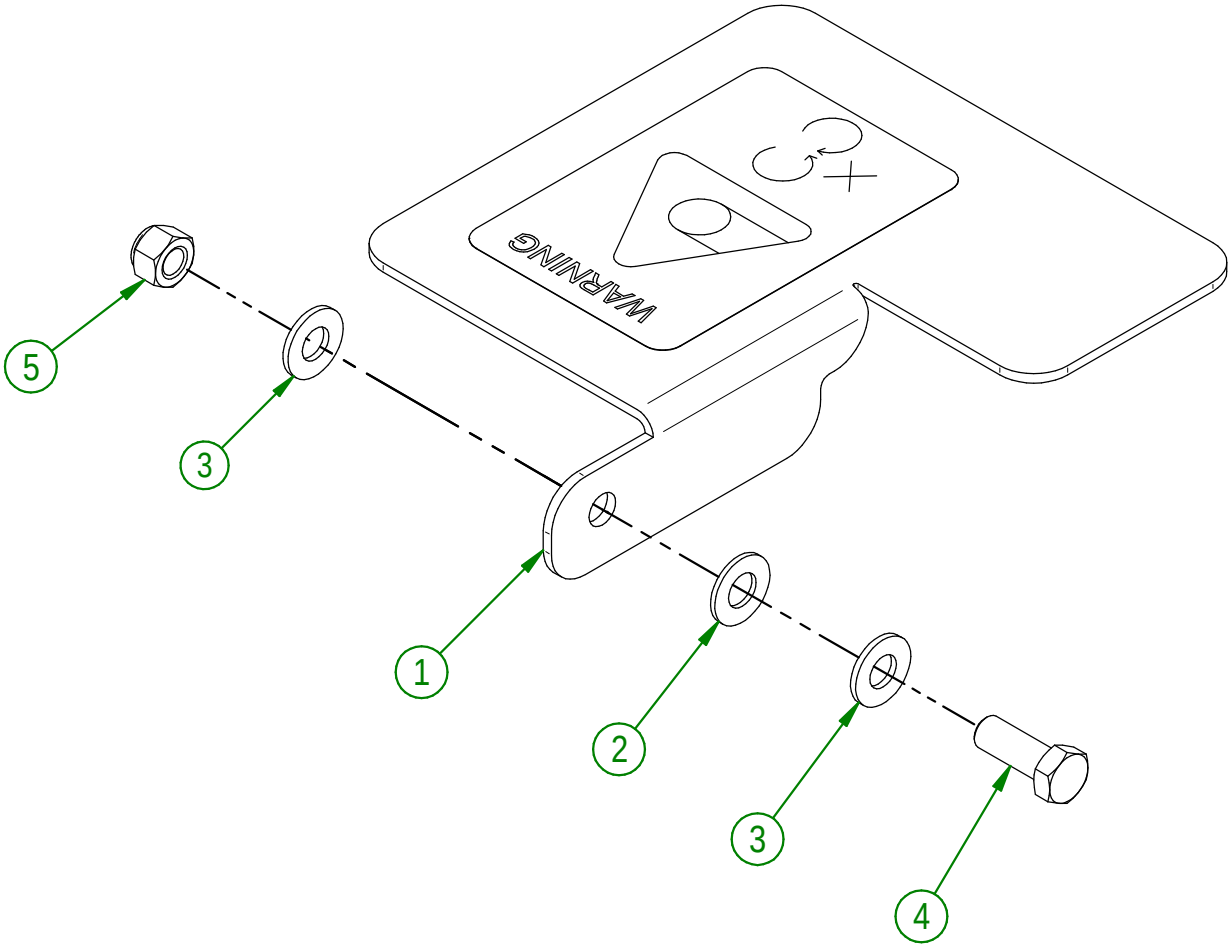


**AGRIMETAL**

REGROUP. PORTE DE L'ARBRE D'ENTRAINEMENT DE SPIRALE

CREATION : 09/01/17
REVISION : 24/05/22

ASSEMBLY : **85-57-0035**

AUTHOR : J.KABWE

\\DC\Dessins\Dessins production\85\85-57-0035.asm

86-57-0115

| # | # DE PIÈCE | QTÉ | TITRE |
|---|---|---|---|
| 1 | 86-57-0116 | 1 | REGROUP. GARDE DE PRISE DE FORCE "INCL. AUTO-COLLANT" (Y22) |
| 2 | 80-41-0135 | 1 | CABLE D'ACIER POUR GARDE PTO |
| 3 | NC01-64-0005 | 2 | BAGUE OVAL EN ALUMINIUM 1/16" DIA. |
| 4 | NC01-63-0027 | 1 | AGRAFE GOUPILLE D'ATTELAGE ZC 7/32 OU 5MM X 4 1/8" |

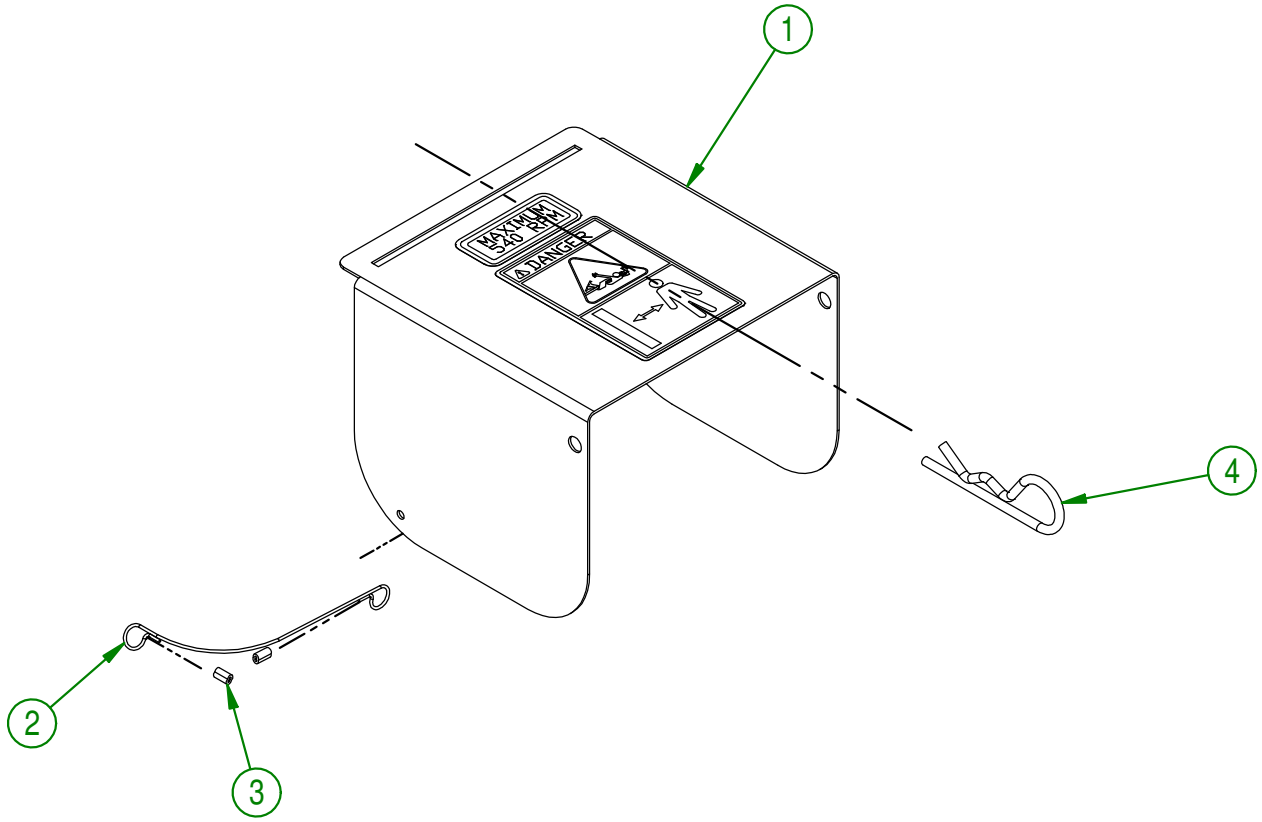


**AGRIMETAL**

REGROUP. GARDE DE PRISE DE FORCE

CREATION : 24/03/17
REVISION : 07/03/19

ASSEMBLY : **86-57-0115**

AUTHOR : J.KABWE

85-57-0170

| # | # DE PIÈCE | QTÉ | TITRE |
|---|---|---|---|
| 1 | 85-50-0025 | 2 | PATIN |
| 2 | NC02-25-0011 | 8 | RONDELLE ACIER SAE ZINC 17/32 ID |
| 3 | NC01-17-0249 | 4 | BOULON HEX. GR2 NC ZINC 1/2-13 X 1 1/2" |
| 4 | NC02-32-0014 | 4 | RONDELLE RESSORT ZINC 1/2" |
| 5 | NC02-07-0020 | 4 | ÉCROU HEX. NC ZINC 1/2-13 |

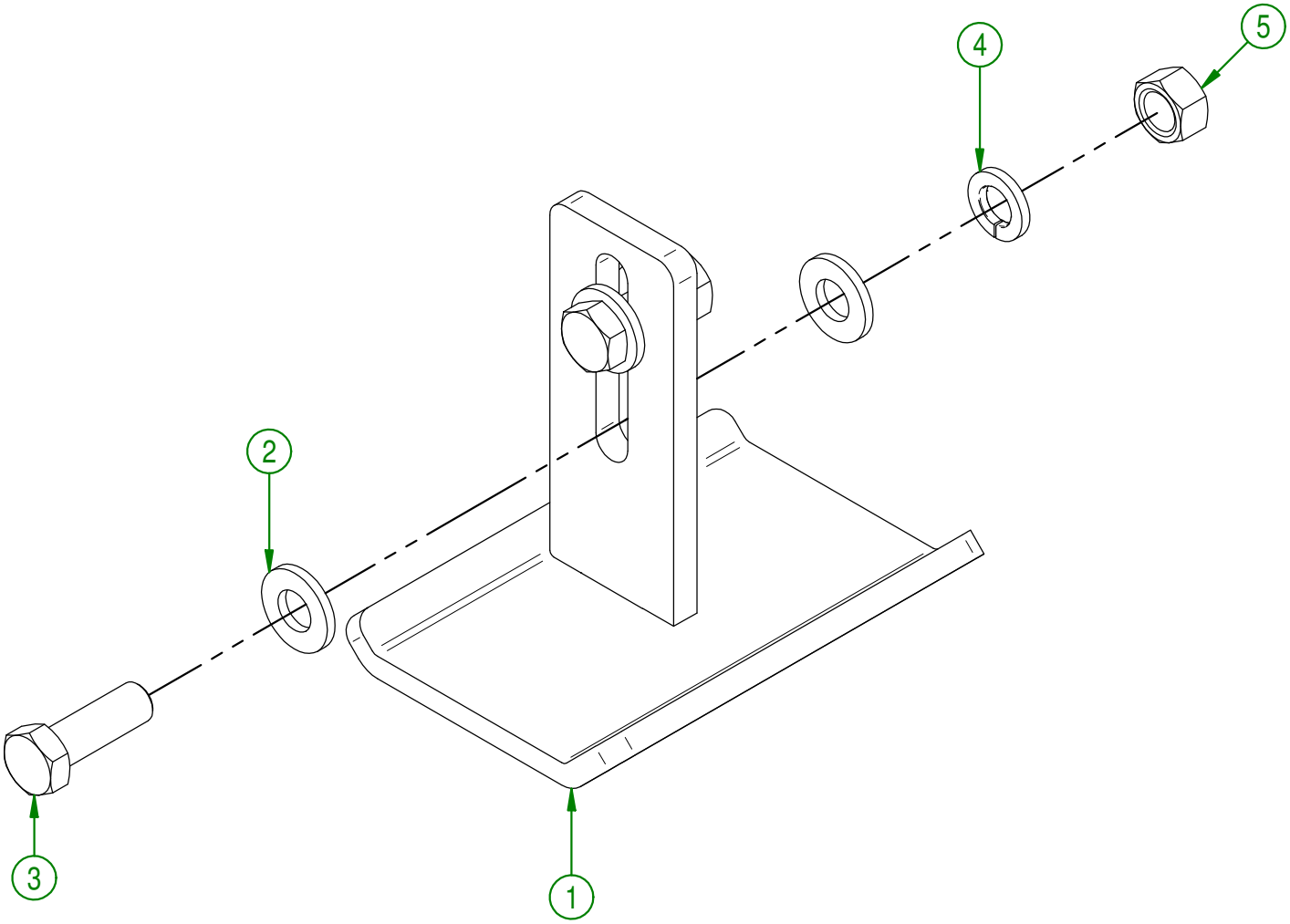


**AGRIMETAL**

(OPTION) REGROUP. DU PATIN (GAUCHE & DROIT)

CREATION : 04/04/17
REVISION : 19/12/17

ASSEMBLY : **85-57-0170**

AUTHOR : J.KABWE

86-57-0110

| # | # DE PIÈCE | QTÉ | TITRE |
|---|---|---|---|
| 1 | 86-57-0070 | 1 | REGROUPEMENT DE LA CHUTE |
| 2 | 86-57-0135 | 1 | REGROUPEMENT MOTEUR HYDRAULIQUE |

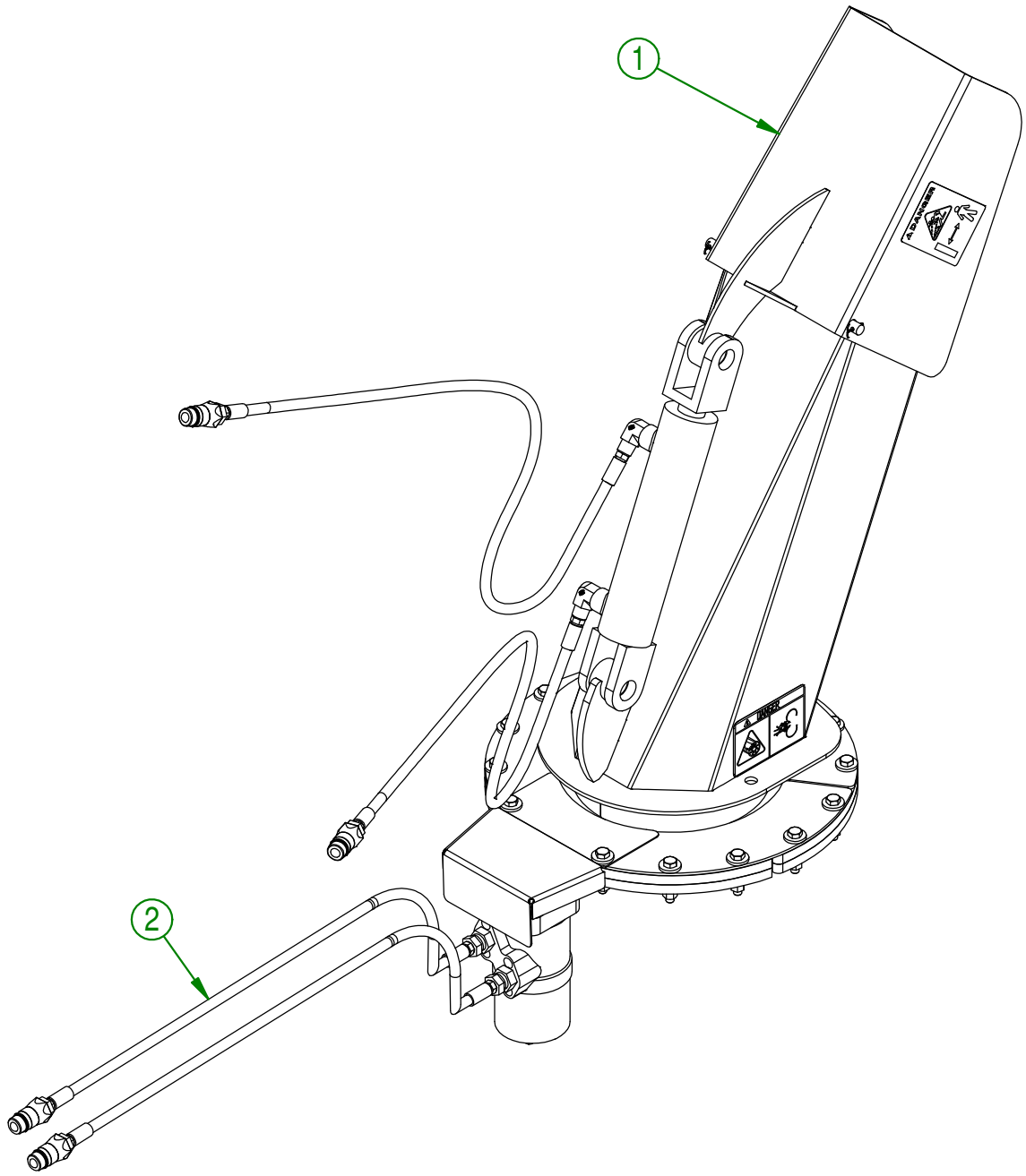


**AGRIMETAL**

(OPTION) REGROUP. DE LA CHUTE HYDRAULIQUE

CREATION : 20/04/17
REVISION : 27/03/18

ASSEMBLY : **86-57-0110**

AUTHOR : F.HÉLIE



\\SRVAGRI01\Dessins\Dessins production\86\86-57-0110.asm

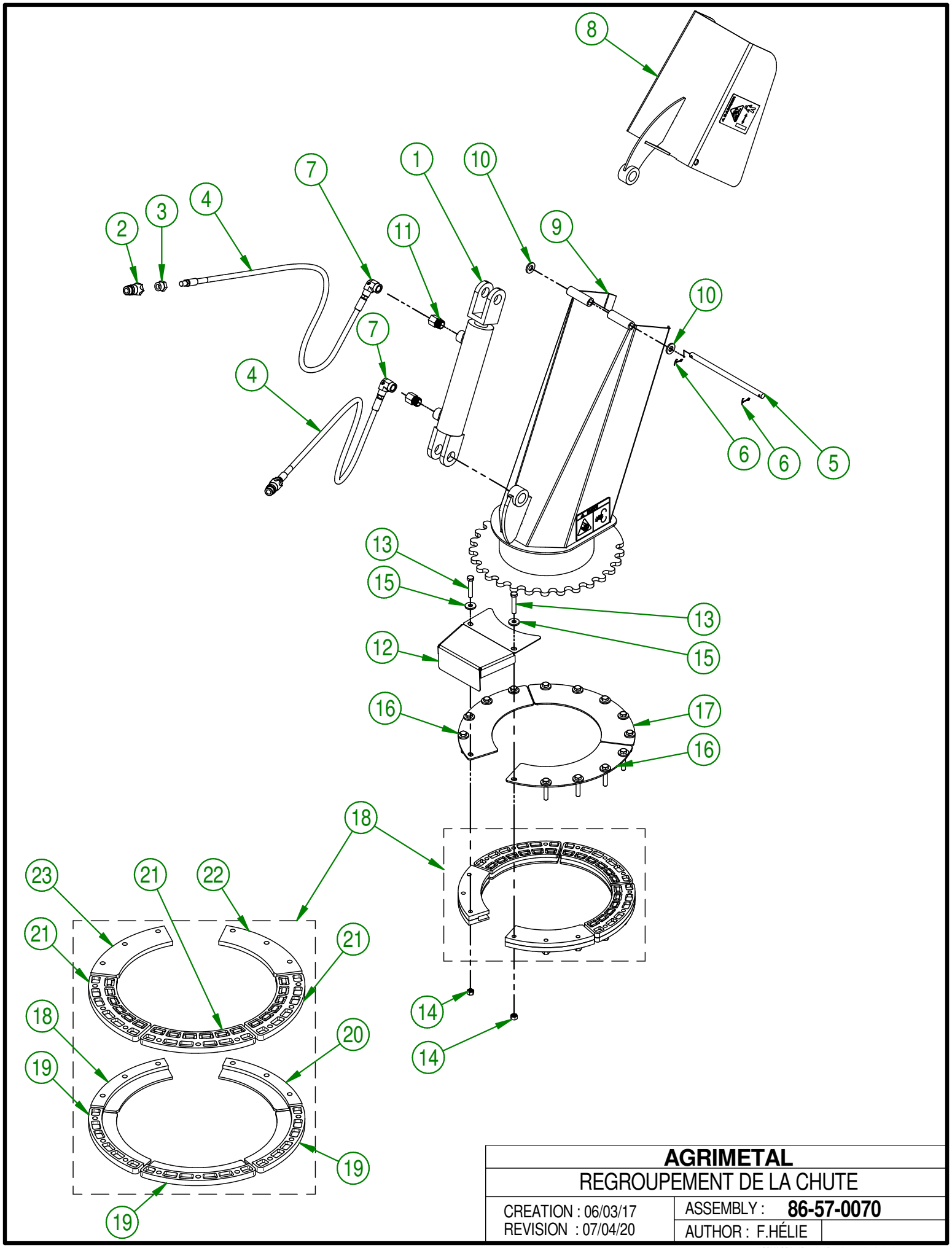


| | |
|---|---|
| **AGRIMETAL** | |
| REGROUPEMENT DE LA CHUTE | |
| CREATION : 06/03/17<br>REVISION : 07/04/20 | ASSEMBLY : **86-57-0070**<br>AUTHOR : F.HÉLIE |

\\SRVAGRI01\Dessins\Dessins production\86\86-57-0070.asm

## 86-57-0070

| # | # DE PIÈCE | QTÉ | TITRE |
|---|---|---|---|
| 1 | NC13-45-0377 | 1 | CYLINDRE HYDRAULIQUE 6" COURSE |
| 2 | NC13-45-0285 | 2 | COUPLEUR RAPIDE MÂLE X FEMELLE NPTF 3/8 |
| 3 | NC13-45-0301 | 2 | RÉDUCTEUR HEX. 1/4 FEM. NPT X 3/8 MÂLE NPT |
| 4 | NC17-02-0416 | 2 | BOYAU HYDRAULIQUE (75" LG) |
| 5 | 86-13-0130 | 1 | PIVOT DE CHUTE |
| 6 | NC01-69-0139 | 2 | GOUPILLE FENDUE ZINC 1/8" X 3/4" |
| 7 | NC13-45-0038 | 2 | COUDE 90 3/8 FEMELLE NPT X 3/8 MÂLE NPT |
| 8 | 86-57-0060 | 1 | REGROUPEMENT DE CHUTE SECTION DU HAUT |
| 9 | 86-57-0065 | 1 | REGROUPEMENT DE CHUTE SECTION DU BAS |
| 10 | NC02-25-0011 | 2 | RONDELLE ACIER SAE ZINC 17/32 ID |
| 11 | NC13-45-0268 | 2 | UNION DROIT MALE SAE6 ORING FEM.NPT |
| 12 | 82-01-3005 | 1 | GARDE DE PIGNON |
| 13 | NC01-17-0118 | 15 | BOULON HEX. GR2 NC ZINC 3/8-16 X 2" |
| 14 | NC01-93-0011 | 15 | ÉCROUS HEX.BLOC.ACIER NC ZINC 3/8-16 |
| 15 | 21-01-0950 | 15 | RONDELLE PLATE 10GA 1.005" DIA X 25/64" |
| 16 | 82-01-0965 | 2 | RENFORT DE SUPPORT DE COURONNE DE CHUTE |
| 17 | 82-01-0955 | 1 | RENFORT DE SUPPORT DE COURONNE DE CHUTE |
| 18 | 84-57-1325 | 1 | REGROUP.GUIDE DE COURONNE DE CHUTE |

## 84-57-1325

| # | # DE PIÈCE | QTÉ | TITRE |
|---|---|---|---|
| 18 | 46-42-0107 | 1 | GUIDE DE COURONNE DE CHUTE (DESSOUS) |
| 19 | NC17-46-0030 | 3 | GUIDE DE COURONNE DE CHUTE (DESSOUS) |
| 20 | 46-42-0106 | 1 | GUIDE DE COURONNE DE CHUTE (DESSOUS) |
| 21 | NC17-46-0029 | 3 | GUIDE DE COURONNE DE CHUTE (DESSUS) |
| 22 | 46-42-0101 | 1 | GUIDE DE COURONNE DE CHUTE (DESSUS) |
| 23 | 46-42-0102 | 1 | GUIDE DE COURONNE DE CHUTE (DESSUS) |

**AGRIMETAL**

REGROUPEMENT DE LA CHUTE

CREATION : 06/03/17
REVISION : 07/04/20

ASSEMBLY : **86-57-0070**

AUTHOR : F.HÉLIE

\\SRVAGRI01\Dessins\Dessins production\86\86-57-0070.asm

| # | # DE PIÈCE | QTÉ | TITRE |
|---|---|---|---|
| 1 | NC14-45-0150 | 1 | MOTEUR DE CHUTE 315 |
| 2 | 48-50-1025 | 1 | COURONNE DENTÉE DE MOTEUR HYDRAULIQUE |
| 3 | NC02-32-0012 | 4 | RONDELLE RESSORT ZINC 3/8" |
| 4 | NC01-17-0112 | 4 | BOULON HEX. GR2 NC ZINC 3/8-16 X 3/4" LG |
| 5 | NC02-22-0009 | 1 | RONDELLE PLATE |
| 6 | NC02-32-0010 | 1 | RONDELLE RESSORT ZINC 1/4" |
| 7 | NC01-33-0005 | 1 | BOULON HEX. GR8 NC ZINC 1/4-20 X 7/8" |
| 8 | NC13-45-0073 | 2 | UNION DROIT 7/8-14 MALE SAE10 ORING X 3/8 FEM. TOUR. NPT |
| 9 | NC13-45-0285 | 2 | COUPLEUR RAPIDE MÂLE X FEMELLE NPTF 3/8 |
| 10 | NC13-45-0301 | 2 | RÉDUCTEUR HEX. 1/4 FEM. NPT X 3/8 MÂLE NPT |
| 11 | NC17-02-0417 | 2 | BOYAU HYDRAULIQUE (51" LG) |
| 12 | NC17-46-0031 | 1 | BAGUE DE MOTEUR HYDRAULIQUE |
| 13 | NC02-44-0103 | 2 | VIS PRESSION 6 PANS 5/16-18 X 3/8" |

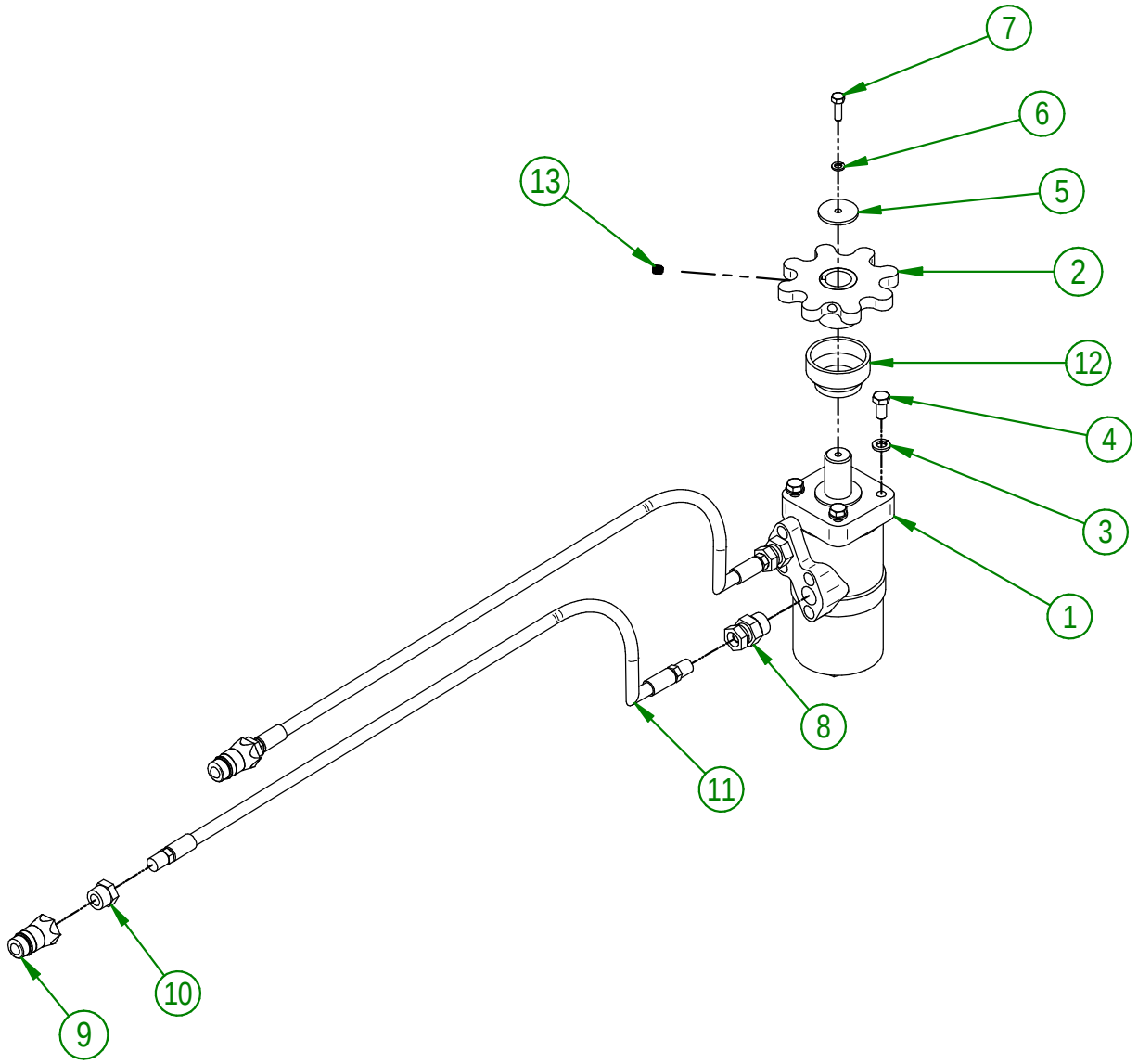


**AGRIMETAL**

REGROUPEMENT MOTEUR HYDRAULIQUE

CREATION : 19/09/17
REVISION : 03/03/23

ASSEMBLY : **86-57-0135**

AUTHOR : J.KABWE

\\DC\Dessins\Dessins production\86\86-57-0135.asm

| 86-57-0105 | | | |
|---|---|---|---|
| # | # DE PIÈCE | QTÉ | TITRE |
| 1 | 86-57-0120 | 1 | REGROUPEMENT DE LA CHUTE |
| 2 | 86-57-0135 | 1 | REGROUPEMENT MOTEUR HYDRAULIQUE |

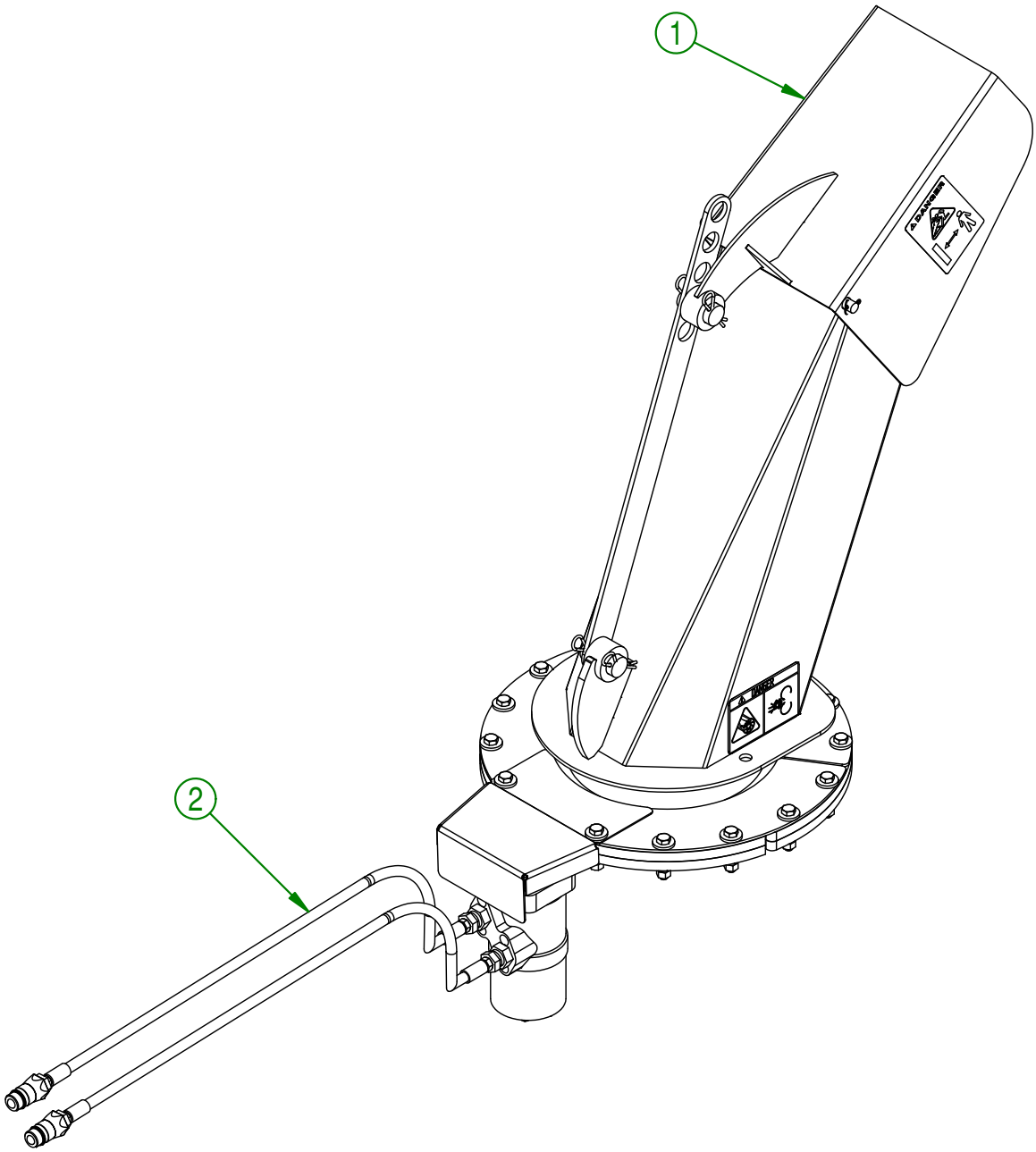


| | |
|---|---|
| **AGRIMETAL** | |
| (OPTION) REGROUP. DE LA CHUTE MANUELLE AVEC MOTEUR HYDRAULIQUE | |
| CREATION : 27/04/17<br>REVISION : 25/02/19 | ASSEMBLY : **86-57-0105**<br>AUTHOR : F.HÉLIE — Page 14 de 22 |

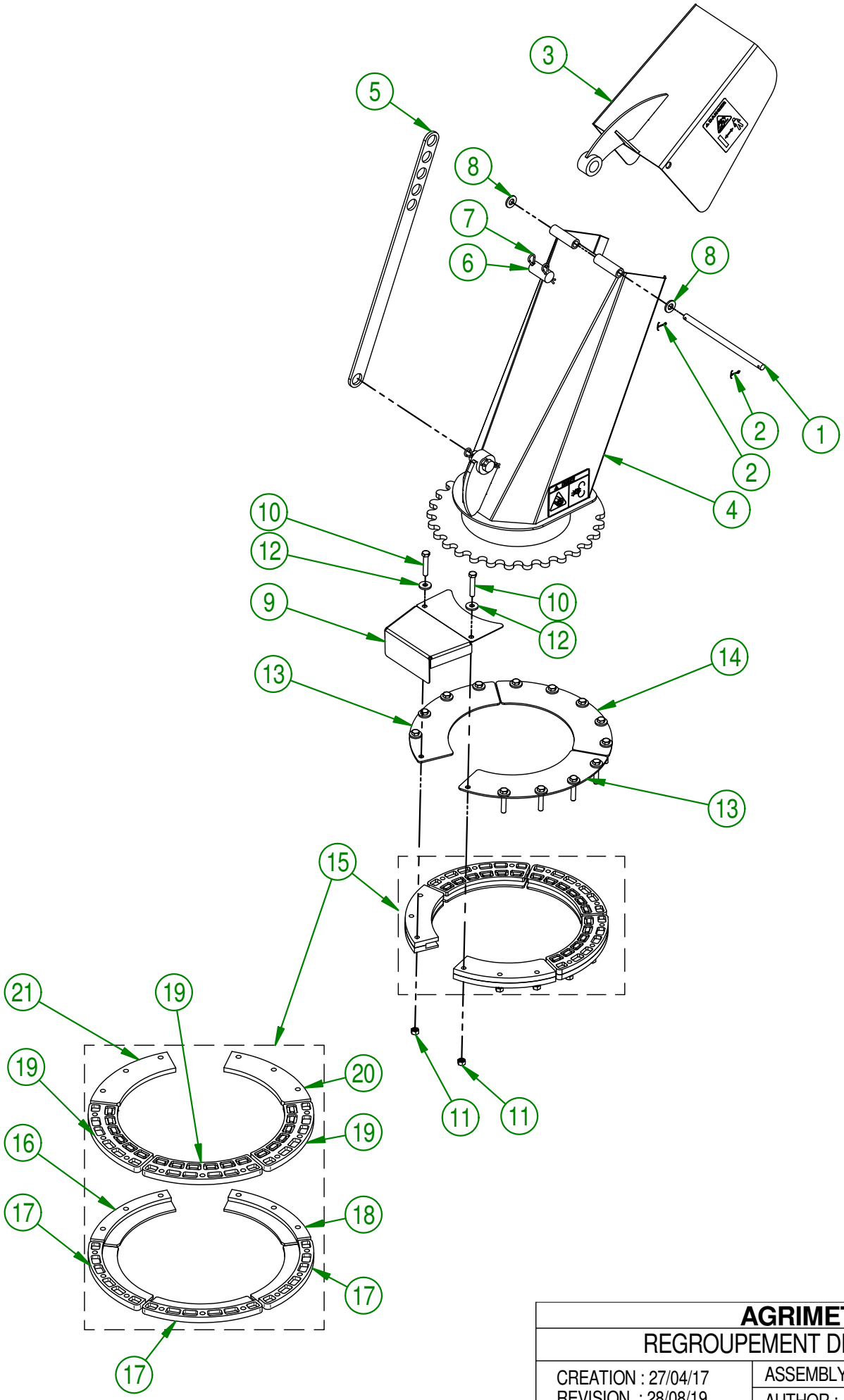


| | | |
|---|---|---|
| **AGRIMETAL** | | |
| REGROUPEMENT DE LA CHUTE | | |
| CREATION : 27/04/17<br>REVISION : 28/08/19 | ASSEMBLY : **86-57-0120** | |
| | AUTHOR : F.HÉLIE | Page 15 de 22 |

## 86-57-0120

| # | # DE PIÈCE | QTÉ | TITRE |
|---|---|---|---|
| 1 | 86-13-0130 | 1 | PIVOT DE CHUTE |
| 2 | NC01-69-0139 | 2 | GOUPILLE FENDUE ZINC 1/8" X 3/4" |
| 3 | 86-57-0060 | 1 | REGROUPEMENT DE CHUTE SECTION DU HAUT |
| 4 | 86-57-0065 | 1 | REGROUPEMENT DE CHUTE SECTION DU BAS |
| 5 | 85-04-0450 | 1 | PLAQUE AJUSTEMENT CHAPEAU DE CHUTE |
| 6 | 85-13-0480 | 2 | PIVOT FIXATION DE LA PLAQUE DU DÉFLECTEUR |
| 7 | NC01-63-0015 | 4 | AGRAFE GOUPILLE D'ATTELAGE Z 1/8" X 2 5/8" LG |
| 8 | NC02-25-0011 | 2 | RONDELLE ACIER SAE ZINC 17/32 ID |
| 9 | 82-01-3005 | 1 | GARDE DE PIGNON |
| 10 | NC01-17-0118 | 15 | BOULON HEX. GR2 NC ZINC 3/8-16 X 2" |
| 11 | NC01-93-0011 | 15 | ÉCROUS HEX.BLOC.ACIER NC ZINC 3/8-16 |
| 12 | 21-01-0950 | 15 | RONDELLE PLATE 10GA 1.005" DIA X 25/64" |
| 13 | 82-01-0965 | 2 | RENFORT DE SUPPORT DE COURONNE DE CHUTE |
| 14 | 82-01-0955 | 1 | RENFORT DE SUPPORT DE COURONNE DE CHUTE |
| 15 | 84-57-1325 | 1 | REGROUP.GUIDE DE COURONNE DE CHUTE |

## 84-57-1325

| # | # DE PIÈCE | QTÉ | TITRE |
|---|---|---|---|
| 16 | 46-42-0107 | 1 | GUIDE DE COURONNE DE CHUTE (DESSOUS) |
| 17 | NC17-46-0030 | 3 | GUIDE DE COURONNE DE CHUTE (DESSOUS) |
| 18 | 46-42-0106 | 1 | GUIDE DE COURONNE DE CHUTE (DESSOUS) |
| 19 | NC17-46-0029 | 3 | GUIDE DE COURONNE DE CHUTE (DESSUS) |
| 20 | 46-42-0101 | 1 | GUIDE DE COURONNE DE CHUTE (DESSUS) |
| 21 | 46-42-0102 | 1 | GUIDE DE COURONNE DE CHUTE (DESSUS) |

**AGRIMETAL**

REGROUPEMENT DE LA CHUTE

CREATION : 27/04/17
REVISION : 28/08/19

ASSEMBLY : **86-57-0120**

AUTHOR : F.HÉLIE

| # | # DE PIÈCE | QTÉ | TITRE |
|---|---|---|---|
| 1 | NC14-45-0150 | 1 | MOTEUR DE CHUTE 315 |
| 2 | 48-50-1025 | 1 | COURONNE DENTÉE DE MOTEUR HYDRAULIQUE |
| 3 | NC02-32-0012 | 4 | RONDELLE RESSORT ZINC 3/8" |
| 4 | NC01-17-0112 | 4 | BOULON HEX. GR2 NC ZINC 3/8-16 X 3/4" LG |
| 5 | NC02-22-0009 | 1 | RONDELLE PLATE |
| 6 | NC02-32-0010 | 1 | RONDELLE RESSORT ZINC 1/4" |
| 7 | NC01-33-0005 | 1 | BOULON HEX. GR8 NC ZINC 1/4-20 X 7/8" |
| 8 | NC13-45-0073 | 2 | UNION DROIT 7/8-14 MALE SAE10 ORING X 3/8 FEM. TOUR. NPT |
| 9 | NC13-45-0285 | 2 | COUPLEUR RAPIDE MÂLE X FEMELLE NPTF 3/8 |
| 10 | NC13-45-0301 | 2 | RÉDUCTEUR HEX. 1/4 FEM. NPT X 3/8 MÂLE NPT |
| 11 | NC17-02-0417 | 2 | BOYAU HYDRAULIQUE (51" LG) |
| 12 | NC17-46-0031 | 1 | BAGUE DE MOTEUR HYDRAULIQUE |
| 13 | NC02-44-0103 | 2 | VIS PRESSION 6 PANS 5/16-18 X 3/8" |

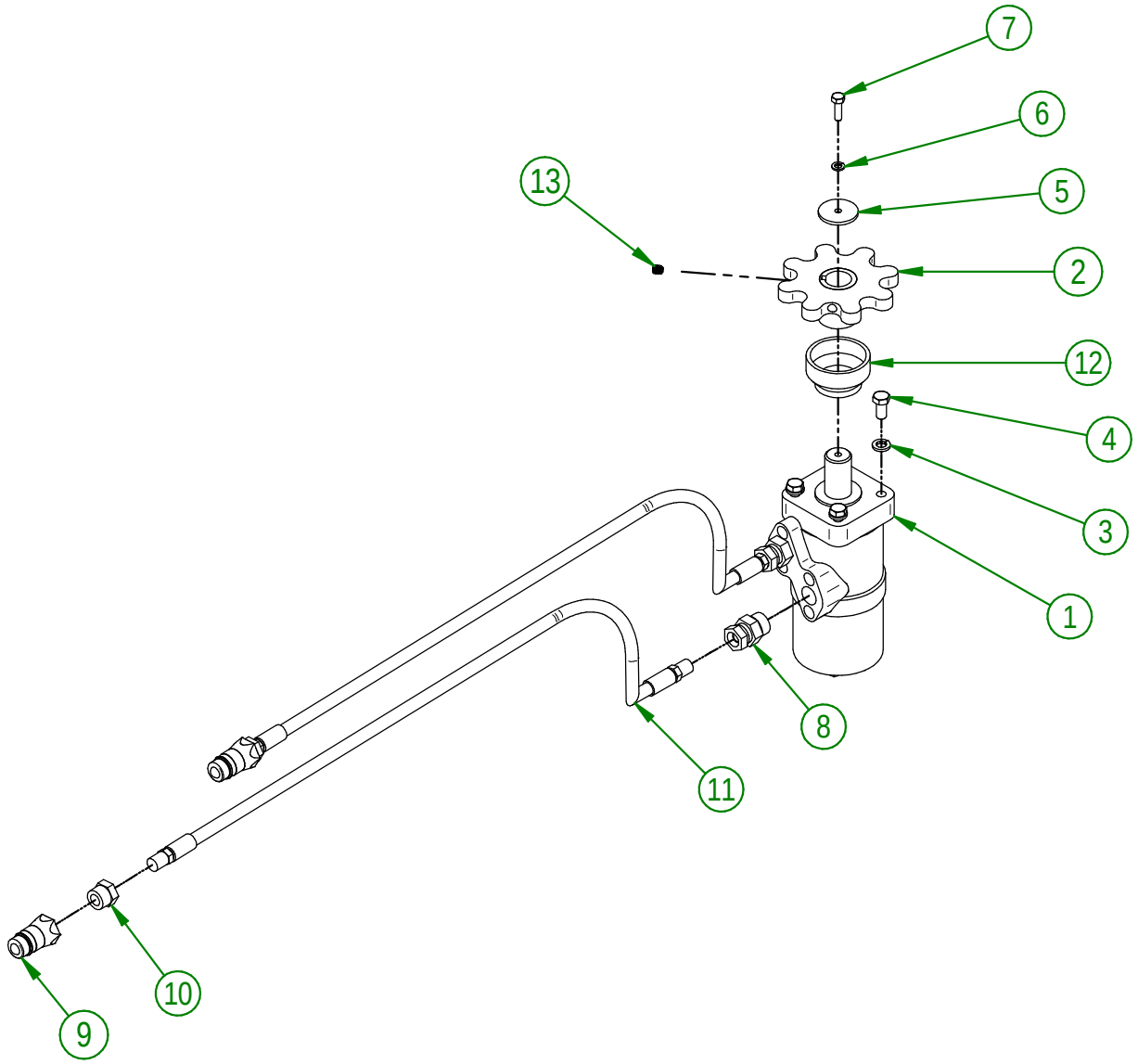


**AGRIMETAL**

REGROUPEMENT MOTEUR HYDRAULIQUE

CREATION : 19/09/17
REVISION : 03/03/23

ASSEMBLY : **86-57-0135**

AUTHOR : J.KABWE

\\DC\Dessins\Dessins production\86\86-57-0135.asm

| 86-57-0101 | | | |
|---|---|---|---|
| # | # DE PIÈCE | QTÉ | TITRE |
| 1 | 86-57-0126 | 1 | REGROUPEMENT DE LA CHUTE |
| 2 | 86-57-0131 | 1 | REGROUPEMENT DE SYSTÈME MANUEL DE CHUTE |

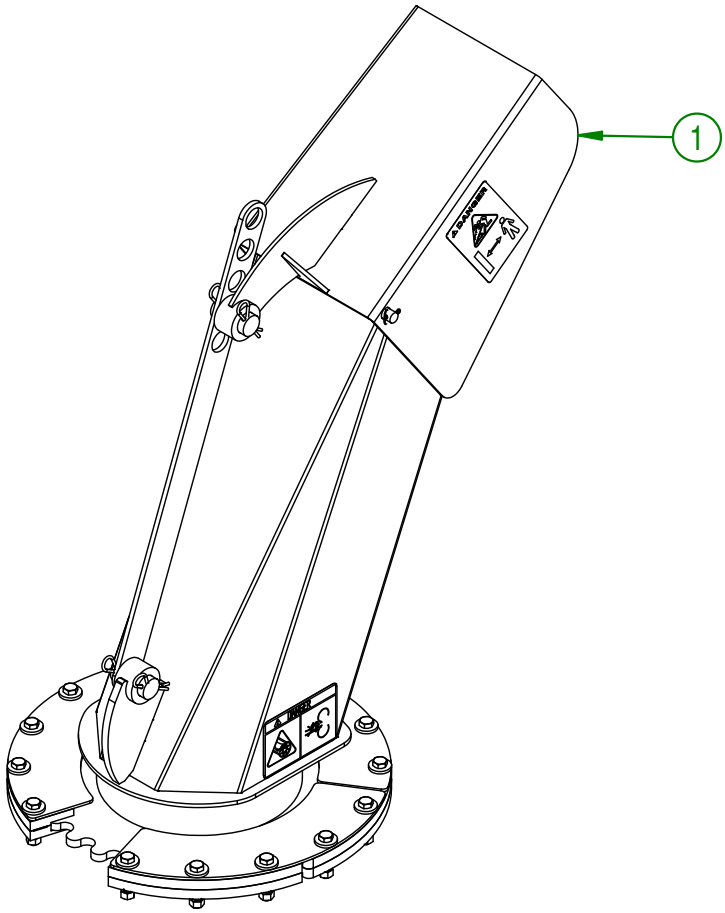


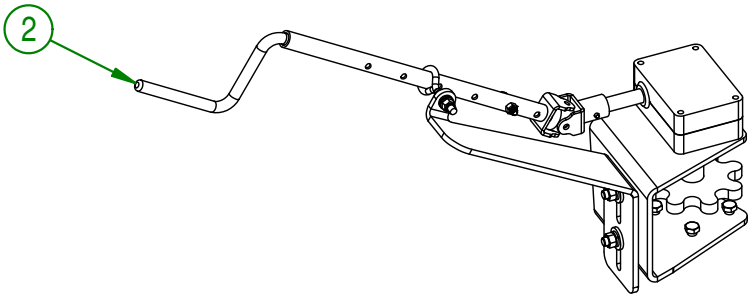


| AGRIMETAL | | |
|---|---|---|
| (OPTION) REGROUP. DE LA CHUTE MANUELLE | | |
| CREATION : 25/04/19<br>REVISION : 18/07/19 | ASSEMBLY : **86-57-0101** | |
| | AUTHOR : F.HÉLIE | Page 18 de 22 |

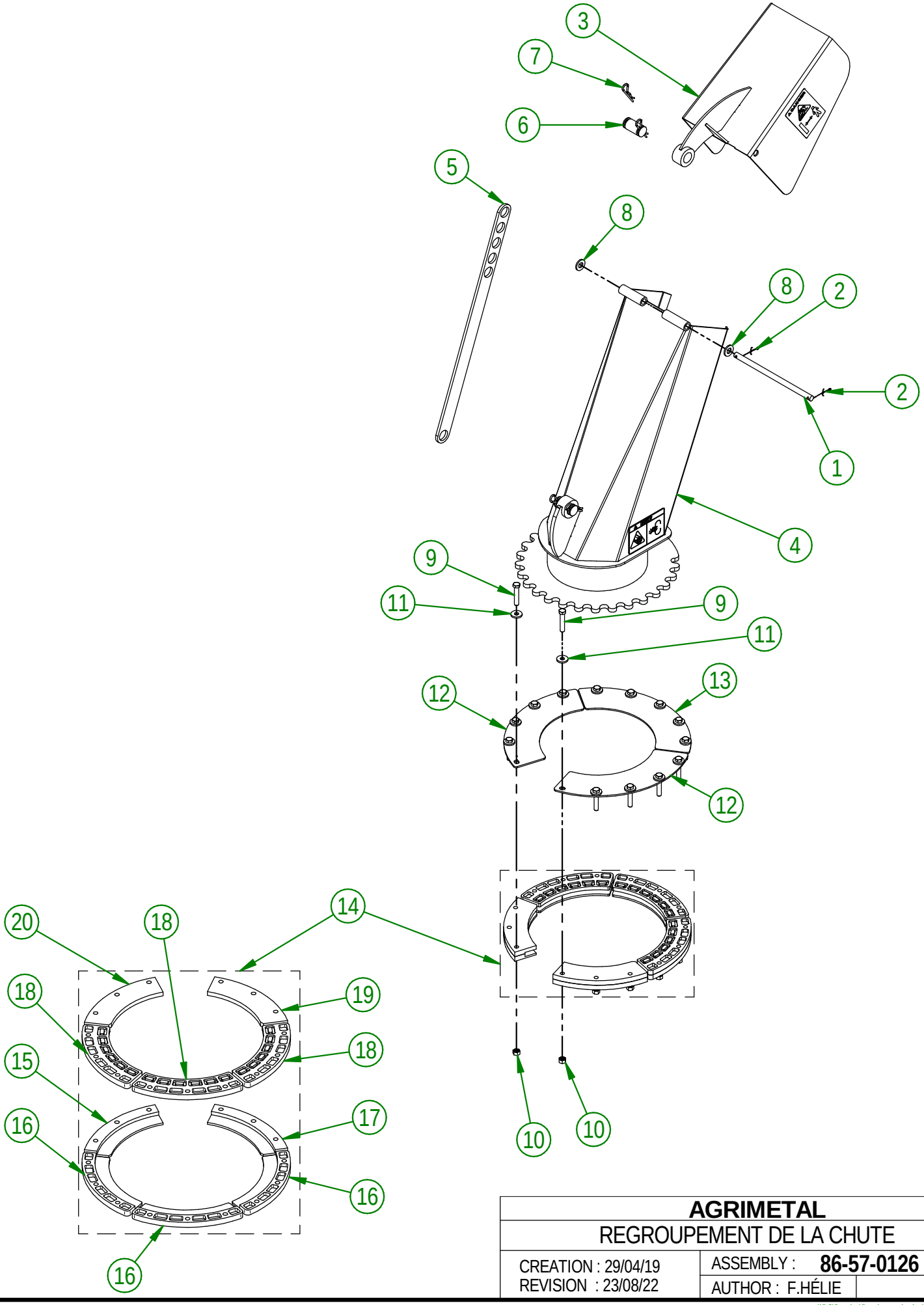


| | |
|---|---|
| **AGRIMETAL** | |
| REGROUPEMENT DE LA CHUTE | |
| CREATION : 29/04/19<br>REVISION : 23/08/22 | ASSEMBLY : **86-57-0126**<br>AUTHOR : F.HÉLIE |

\\DC\Dessins\Dessins production\86\86-57-0126.asm

## 86-57-0126

| # | # DE PIÈCE | QTÉ | TITRE |
|---|---|---|---|
| 1 | 86-13-0130 | 1 | PIVOT DE CHUTE |
| 2 | NC01-69-0139 | 2 | GOUPILLE FENDUE ZINC 1/8" X 3/4" |
| 3 | 86-57-0060 | 1 | REGROUPEMENT DE CHUTE SECTION DU HAUT |
| 4 | 86-57-0065 | 1 | REGROUPEMENT DE CHUTE SECTION DU BAS |
| 5 | 85-04-0450 | 1 | PLAQUE AJUSTEMENT CHAPEAU DE CHUTE |
| 6 | 85-13-0480 | 2 | PIVOT FIXATION DE LA PLAQUE DU DÉFLECTEUR |
| 7 | NC01-63-0015 | 4 | AGRAFE GOUPILLE D'ATTELAGE Z 1/8" X 2 5/8" LG |
| 8 | NC02-25-0011 | 2 | RONDELLE ACIER SAE ZINC 17/32 ID |
| 9 | NC01-17-0118 | 15 | BOULON HEX. GR2 NC ZINC 3/8-16 X 2" |
| 10 | NC01-93-0011 | 15 | ÉCROUS HEX.BLOC.ACIER NC ZINC 3/8-16 |
| 11 | 21-01-0950 | 15 | RONDELLE PLATE 10GA 1.005" DIA X 25/64" |
| 12 | 82-01-0965 | 2 | RENFORT DE SUPPORT DE COURONNE DE CHUTE |
| 13 | 82-01-0955 | 1 | RENFORT DE SUPPORT DE COURONNE DE CHUTE |
| 14 | 84-57-1325 | 1 | REGROUP.GUIDE DE COURONNE DE CHUTE |

## 84-57-1325

| # | # DE PIÈCE | QTÉ | TITRE |
|---|---|---|---|
| 15 | 46-42-0107 | 1 | GUIDE DE COURONNE DE CHUTE (DESSOUS) |
| 16 | NC17-46-0030 | 3 | GUIDE DE COURONNE DE CHUTE (DESSOUS) |
| 17 | 46-42-0106 | 1 | GUIDE DE COURONNE DE CHUTE (DESSOUS) |
| 18 | NC17-46-0029 | 3 | GUIDE DE COURONNE DE CHUTE (DESSUS) |
| 19 | 46-42-0101 | 1 | GUIDE DE COURONNE DE CHUTE (DESSUS) |
| 20 | 46-42-0102 | 1 | GUIDE DE COURONNE DE CHUTE (DESSUS) |

**AGRIMETAL**

REGROUPEMENT DE LA CHUTE

CREATION : 29/04/19
REVISION : 23/08/22

ASSEMBLY : **86-57-0126**

AUTHOR : F.HÉLIE

\\DC\Dessins\Dessins production\86\86-57-0126.asm

| # | # DE PIÈCE | QTÉ | TITRE |
|---|---|---|---|
| 1 | NC01-17-0114 | 4 | BOULON HEX. GR2 NC ZINC 3/8-16 X 1" |
| 2 | NC02-32-0012 | 6 | RONDELLE RESSORT ZINC 3/8" |
| 3 | NC02-07-0018 | 6 | ÉCROU HEX. NC ZINC 3/8-16 |
| 4 | 86-01-0280 | 1 | GARDE DE PIGNON |
| 5 | 85-03-0000 | 2 | SHIM DE CHUTE |
| 6 | 85-03-0001 | 1 | SHIM DE CHUTE |
| 7 | 86-50-0130 | 1 | COURONNE DENTÉE DE CHUTE MANUELLE |
| 8 | 85-21-0016 | 1 | BOULE DE JOINT DE MANIVELLE |
| 9 | 86-13-0075 | 1 | TIGE DE MANIVELLE |
| 10 | NC01-97-0004 | 1 | ÉCROU HEX. BLOC. NYLON NC ZINC 1/4-28 |
| 11 | NC01-37-0007 | 1 | BOULON HEX. GR8 NF ZINC 1/4-28 X 1 1/4 |
| 12 | NC01-52-0109 | 1 | BOULON OEIL 5/16-18X Ø 3/4" INT. X 3 1/4"LG |
| 13 | NC01-04-0110 | 2 | BOULON CARR. GR2 NC ZINC 3/8-16 X 1 1/4" |
| 14 | NC14-10-0166 | 1 | BOITE ENGRENAGE RÉDUCTEUR |
| 15 | 86-50-0056 | 1 | TUBE D'AJUSTEMENT DE CHUTE MANUELLE |
| 16 | 85-50-0096 | 1 | MAIN DE JOINT DE MANIVELLE |
| 17 | NC01-69-0423 | 2 | GOUPILLE TENDEUSE A RESSORT ZINC 3/16" X 1 1/4" LG |
| 18 | NC01-96-0010 | 2 | ÉCROU HEX. BLOC. NYLON NC ZINC 5/16-18 |
| 19 | NC02-22-0008 | 3 | RONDELLE ACIER ORD. ZINC 5/16" |
| 20 | NC02-32-0011 | 1 | RONDELLE RESSORT ZINC 5/16" |
| 21 | 21-01-0950 | 2 | RONDELLE PLATE 10GA 1.005" DIA X 25/64" |
| 22 | NC01-00-0381 | 4 | BOULON AVION 1/4-28 X 3/16" X .656 L.T.Z. (AN4-5A) |
| 23 | 86-50-0140 | 1 | SUPPORT DE RÉDUCTEUR |
| 24 | 86-50-0145 | 1 | SUPPORT DE TIGE DE MANIVELLE |

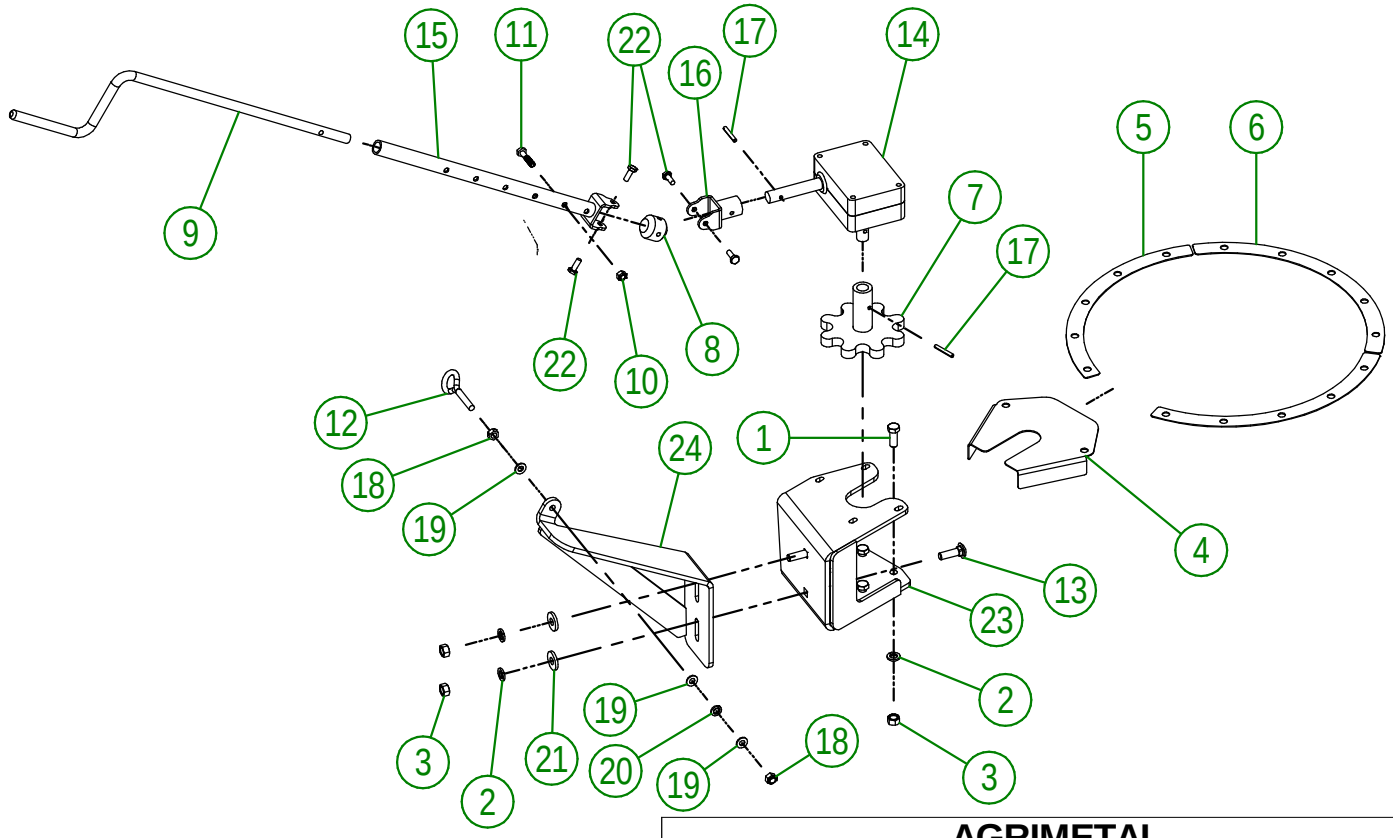


**AGRIMETAL**

REGROUPEMENT DE SYSTÈME MANUEL DE CHUTE

CREATION : 17/04/19
REVISION : 23/08/22

ASSEMBLY : **86-57-0131**

AUTHOR : F.HÉLIE

\\DC\Dessins\Dessins production\86\86-57-0131.asm

| 86-99-0000 | | | |
|---|---|---|---|
| # | # DE PIÈCE | QTÉ | TITRE |
| 1 | NCI3-33-0304 | 1 | AUTO-COLLANT YUKON |
| 2 | NCI3-33-0024 | 4 | AUTO-COLLANT FUSIL A GRAISSER |
| 3 | NCI3-33-0183 | 1 | AUTO-COLLANT CAUTION MANUEL OPÉRATION |
| 4 | NCI3-33-0280 | 1 | AUTO-COLLANT BOULON CISAILLEMENT |
| 5 | NCI3-33-0189 | 1 | AUTO-COLLANT DANGER (PERSONNE ET ENTRAÎNEMENT CHAÎNE) |
| 6 | NCI3-33-0274 | 1 | AUTO-COLLANT DANGER AVEC PICTOGRAMME |
| 7 | NCI3-33-0035 | 2 | AUTO-COLLANT AGRIMETAL |
| 8 | NCI3-33-0300 | 1 | AUTO-COLLANT 2260 |
| 9 | NCI3-33-0317 | 1 | AUTO-COLLANT LUBRIFIER PÉRIODIQUEMENT L'ARBRE TÉLESCOPIQUE |
| 10 | NCI3-33-0192 | 2 | AUTO-COLLANT PICTOGRAMME (RISQUE DE PROJECTION) |
| 11 | NCI3-33-0249 | 2 | AUTO-COLLANT DANGER (PROPULSEUR AVEC MAIN) |
| 12 | NCI3-33-0005 | 1 | AUTO-COLLANT MAXIMUM 540 RPM |
| 13 | NCI3-33-0187 | 1 | AUTO-COLLANT DANGER (PERSONNE ET PTO) |
| 14 | NCI3-33-0283 | 1 | AUTO-COLLANT WARNING (PERSONNE ET ENTRAÎNEMENT CHAÎNE) |

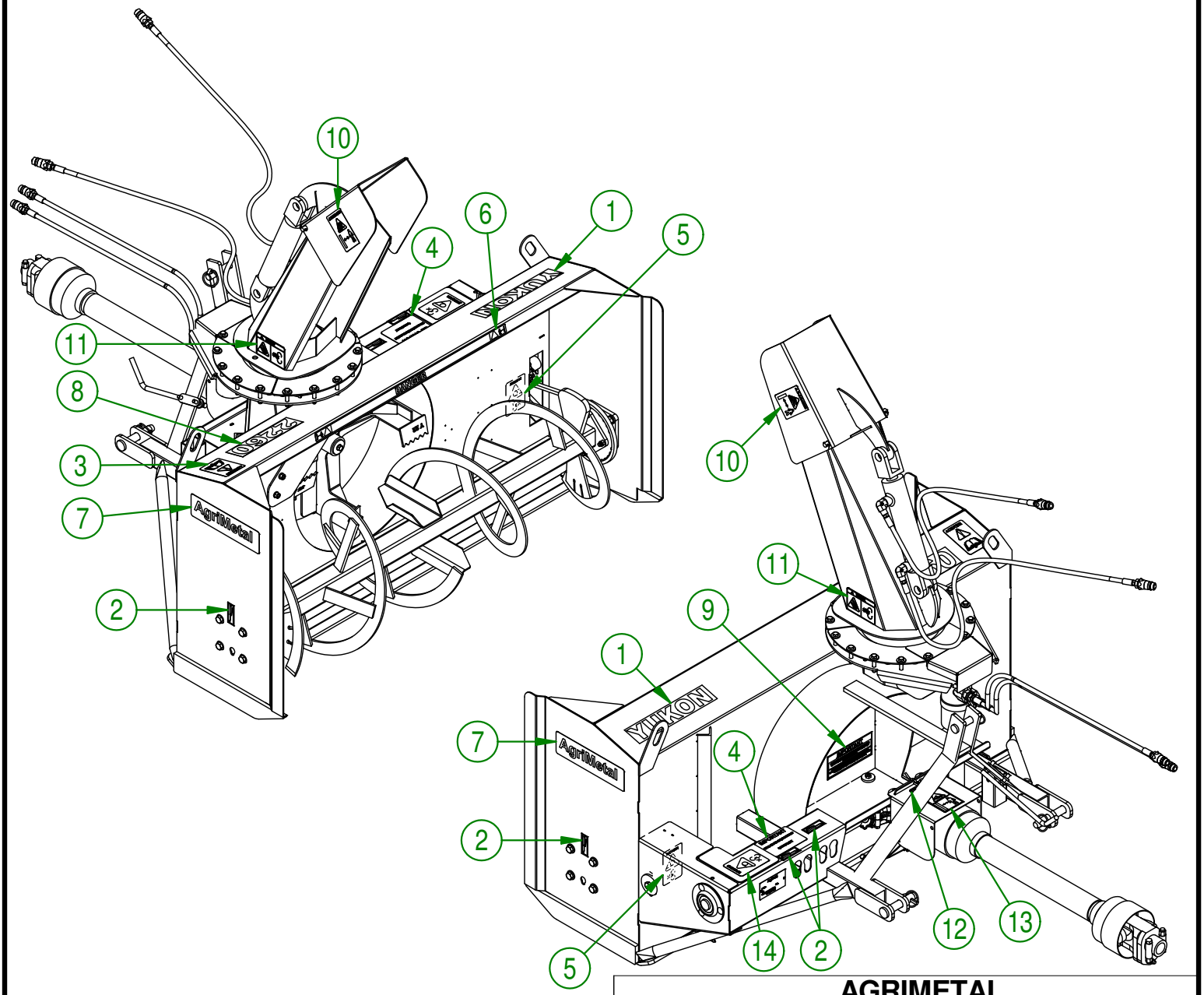


**AGRIMETAL**

YUKON 2260

CREATION : 31/10/17
REVISION : 21/03/19

ASSEMBLY : **86-99-0000**

AUTHOR : J.KABWE



\\SRVAGRI01\Dessins\Dessins production\86\86-99-0000 (Y2260).asm